HM130G0

BASS MIDRANGE

100972S

5 1/4" - PAPER CONE - 130 mm

REFERENCE SERIES

Non resonant die cast chassis
Ventilated chassis under spider
Critically damped paper cone
High Loss high compliance rubber suspension
Edgewound, flat copper wire
Kapton voice coil former
Vented pole piece with protection grill
Gold plated terminals

Châssis Zamak moulé - Fond ventilé
Cône papier traitement amortissant
Suspension caoutchouc amortissant haute compliance
Bobine sur support Kapton
Fil cuivre plat sur chant
Noyau ventilé avec grille de protection
Connectique plaquée or

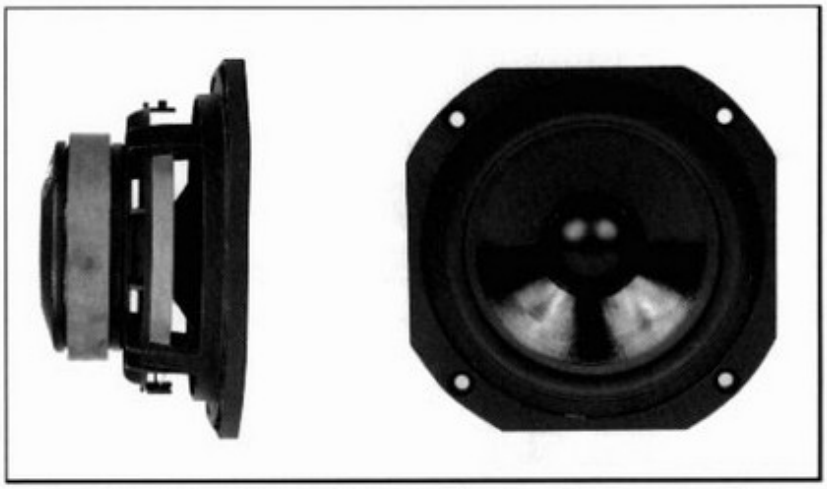

Designed for high end compact 2 way and satellite systems, this 51/4" Bass-Midrange driver offers the ultimate in paper cone technology. It features a state of the art curvilinear cone which is critically damped with a visco elastic compound and is coupled to a high loss rubber surround. Special consideration has been taken to ensure the best possible linear response, and an exceptionally natural top end roll-off. Unobstructed venting of the Zamak die cast chassis, coupled with a grill protected, vented pole piece and a soft polymer dustcap all contribute to the dramatic transient response. High power handling results from the flat, edgewound copper coil mounted onto a fiberglass reinforced Kapton voice coil former. Gold plated terminals offer excellent solderability.The "suggested applications" charts indicate various driver loads. The response curves shown on the diagram indicate the predicted low end response of the driver in the suggested box volume (Vb) with suggested port (Dp-Lp).

Ce Boomer-Médium de 130 mm destiné à des systèmes haut de gamme compacts 2 voies et satellites constitue l'aboutissement de la technologie du cône en pulpe de cellulose par l'utilisation d'un cône en papier à profil curviligne traité par un matériau visco-élastique amortissant associé à une suspension en caoutchouc haute compliance. Un soin particulier a été apporté au châssis Zamak moulé ainsi qu'à la structure magnétique afin d'assurer la meilleure réponse en transitoire ainsi qu'une coupure haute naturelle : châssis ouvert et ventilé sous le spider, noyau ventilé et cache noyau en polymère souple ultra léger. Sa bonne tenue en puissance résulte de l'utilisation d'une bobine sur support Kapton renforcé fibre de verre en fil de cuivre plat sur chant. La connectique plaquée or permet une excellente soudabilité. Le tableau "Suggested applications" indique différents types de charge. Les courbes publiées correspondent à la réponse dans le grave pour un volume (Vb) et une dimension d'évent donnée (Dp-Lp).

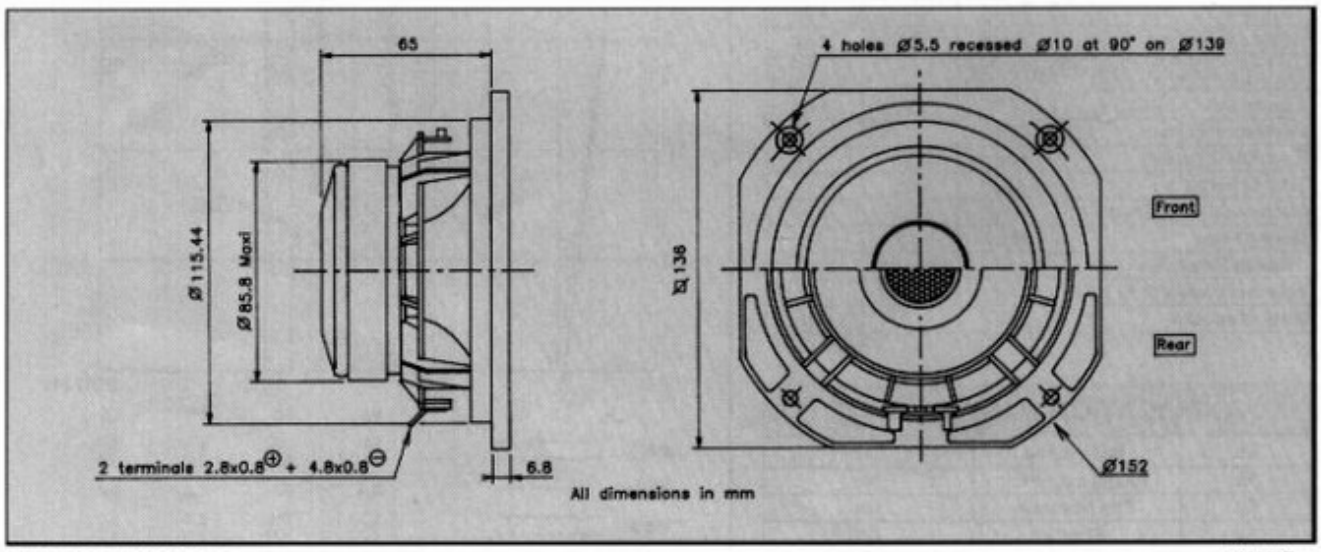

HM130G0 W08PGS2533

100973T